PRO NORM

CONFORMITÉ SANITAIRE

GARANTIE

Référence : **506-15**

RÉDUCTEUR DE PRESSION RÉGLABLE À MEMBRANE DOUBLE FEMELLE 1/2

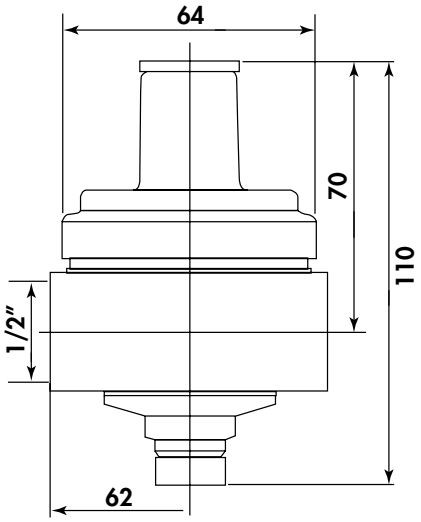

- **• RÉGLABLE TRÈS FACILEMENT PAR LE DESSUS AVEC UNE CLÉ 6 PANS.**
- **• COMPACT POUR UN ENCOMBREMENT RÉDUIT.**
- **• MONTAGE TOUTES POSITIONS POUR S'ADAPTER À TOUTES LES INSTALLATIONS.**
- **• PRESSION D'ENTRÉE MAXI : 20 BARS**
- **• CORPS ET RACCORD EN LAITON POUR UNE PLUS GRANDE DURABILITÉ**
- **• SIÈGE INOX ANTI-CORROSION**
- **• NORMÉ ACS**
- **• LE BOUCHON DE RÉGLAGE DE LA PRESSION ASSURE UNE PARFAITE ÉTANCHÉITÉ**
- **• GARANTIE 3 ANS**

DESCRIPTION	Réducteur de pression à membrane. - Réglable très facilement par le dessus avec une clé 6 pans. - Compact pour un emcombrement réduit. - Montage toutes positions pour s'adapter à toutes les installations. - Raccordement Double Femelle 1/2" - Pression d'entrée maxi : 20 bars - Pression de sortie réglable de 1 à 5 bars (pré-réglé à 3 bars pour 8 bars en amont) - Température de service maxi. : 80°C. - Corps et raccord en laiton pour une plus grande durabilité - Siège inox pour éviter les effets de l'abrasion de l'eau - Normé ACS - Le bouchon assure une parfaite étanchéité et évite ainsi tous risques de dégats des eaux. - Garantie 3 ans.
CARACTÉRISTIQUES	Pression amont maxi : 20 bars. Pression de réglage en aval : 1,5 à 5 bars (pré-réglé à 3 bars) Réglable par clé 6 pans Double Femelle 1/2" Température de service : +5° à +80°C Normé ACS Corps en laiton Siège inox Fonction anti-retour Bouchon étanche.
APPLICATIONS	Permet de protéger vos équipements et installations en réduisant la pression de l'eau en provenance des fournisseurs Permet la réduction de la consommation d'eau
CONDITIONS D'UTILISATION	Corps laiton brut Température de service maxi. 80°C. Pression d'entrée maxi. 20 bars.
COMPATIBILITÉ	Conforme pour un usage sur réseau d'eau potable
PRÉCAUTION D'EMPLOI	Bien respecter le sens de montage indiqué sur le corps Le montage ne peut s'effectuer qu'en aval d'une pré-détente

SPECIFICATIONS D'INSTALLATION	Permet de distribuer de l'eau dans une habitation.
	N'est pas adapté pour une application autre que celle décrite cidessus. Applications avec des produits autres que l'eau.
PRESCRIPTION DE POSE	Nettoyer et purger soigneusement les tuyauteries de tous résidus. Vérifier l'alignement des canalisations pour que le bloc réducteur ne subisse la moindre contrainte mécanique. Poser le bloc réducteur dans le sens de l'écoulement du fluide (sens de la flèche sur le produit). Contrôler la dureté de l'eau : si l'eau est calcaire, prévoir l'installation d'un appareil de traitement de l'eau. Le couple de serrage doit être adapté (20 N.m max). L'étanchéité doit être réalisée avec du téflon ou de la résine anaérobie. Ne pas utiliser des autres produits comme la filasse et la pâte à joint sur une installation sanitaire.

AYOR Water & Heating solutions - 13 place Francheville - BP 202- 24052 Périgueux CT Cedex 9 - Tél. 05 53 02 69 70 - www.ayor.fr